YAKIMA Landing Pad #8

US

Refer to YAKIMA Control Tower instructions for important warning and load limitations, and YAKIMA's limited warranty.

RECOMMENDED TOOLS:
5mm Allen wrench

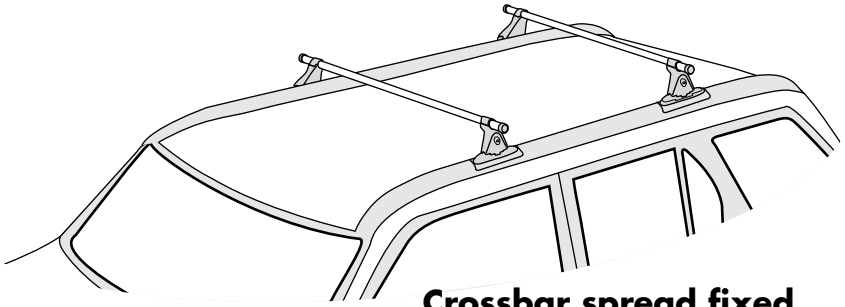

Crossbar spread fixed at 33 inches

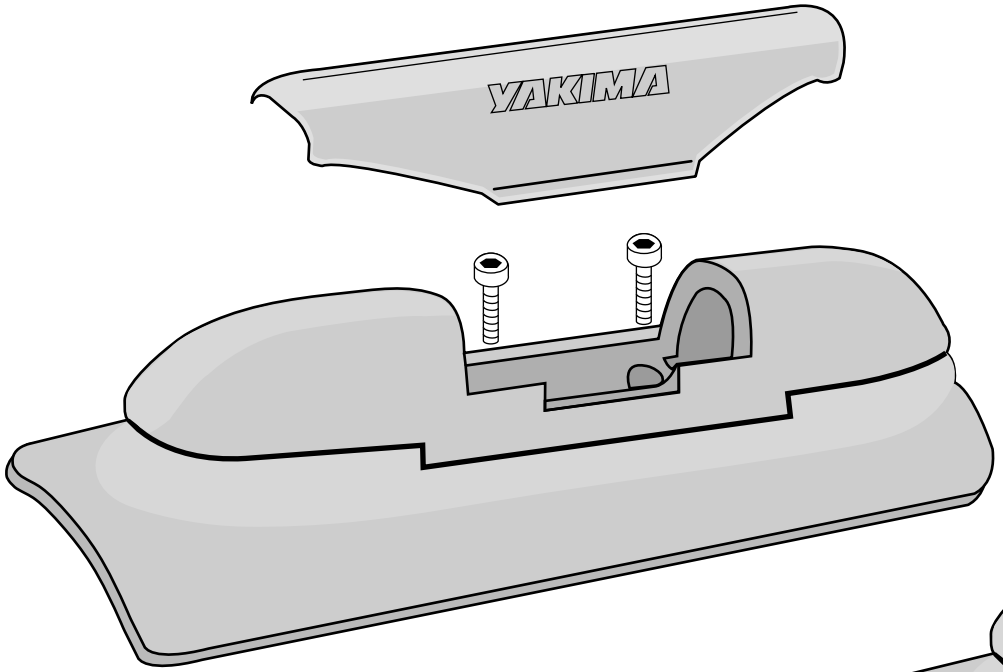

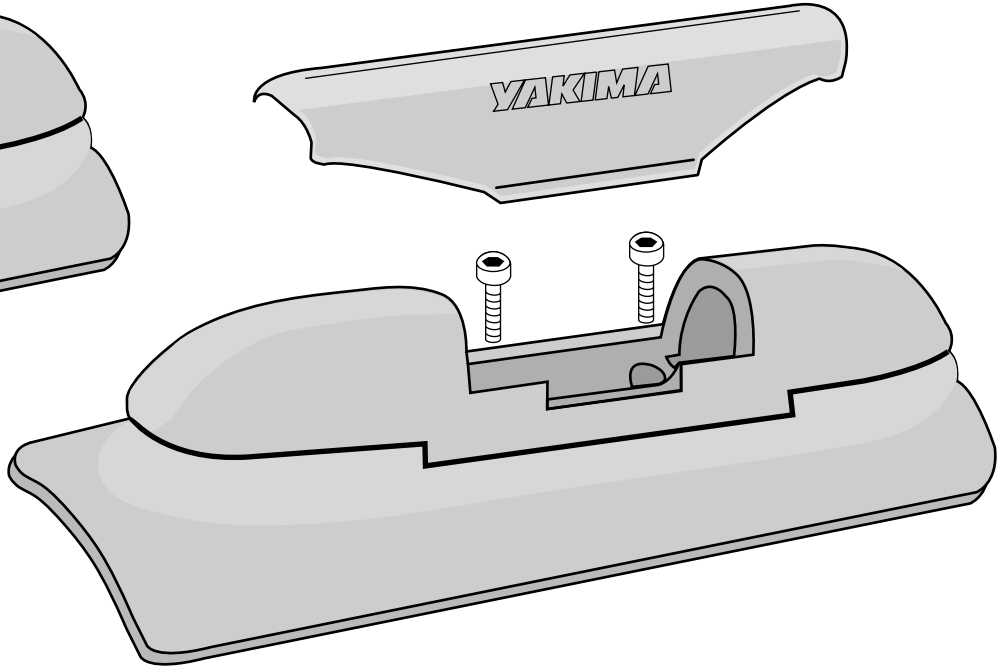

Part #1033092 RevB

1

If your vehicle has factory crossbars, remove them now.

2 **REMOVE TRIM COVER PLATES.**

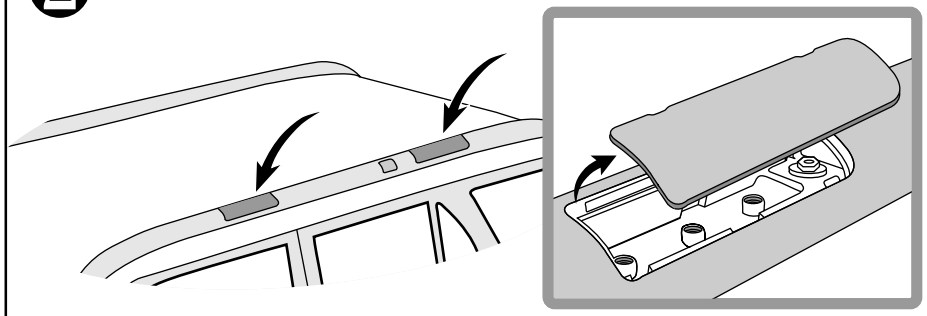

3 **Prepare holes for installation by pre-installing screws. Install and remove until holes are free of debris.**

Use the 2 holes closest to the rear of the vehicle.

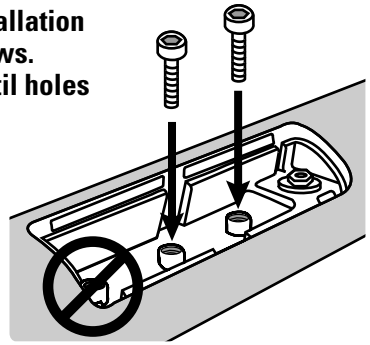

4 **Remove cover from Landing Pad.**

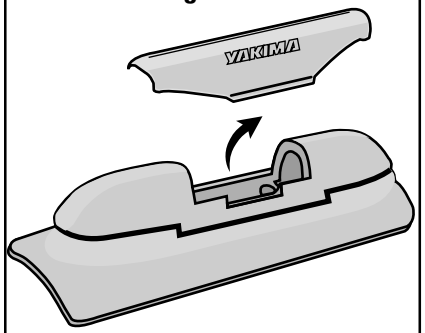

5

LUBRICATE THE BOLTS.
Apply a water-insoluble lubricant to bolts.

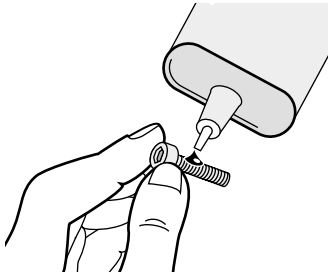

6 **Align base with 2 rear holes.**

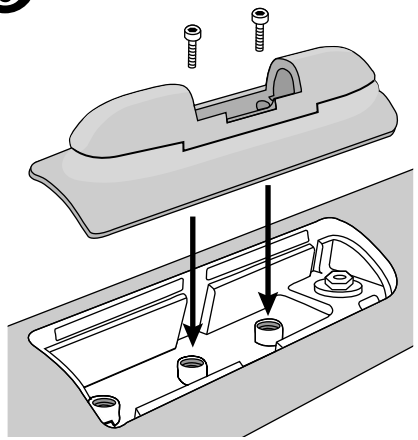

7 **Hold Landing Pad firmly against rail while tightening. TIGHTEN COMPLETELY.**

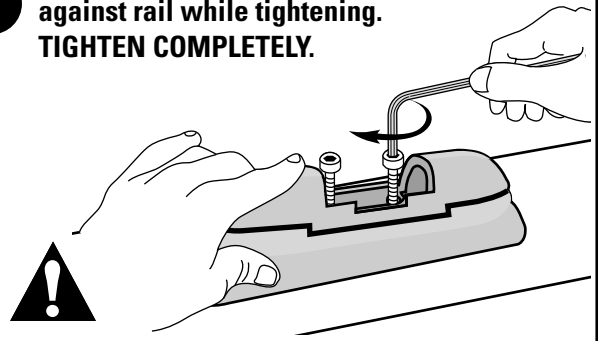

Make sure base is parallel to track.

READ THESE WARNINGS!

ATTACHMENT HARDWARE CAN LOOSEN OVER TIME. CHECK AND TIGHTEN IF NECESSARY, BEFORE EACH USE.

Be sure all hardware is secured according to instructions. Failure to perform safety checks before driving away can result in property damage, personal injury, or death.

- **Consult your local dealer or fit list to see load limitations for accessories.**
- **Do not exceed your factory rack limitation.**

Remove your YAKIMA rack and accessories before entering automatic car washes.

YOU ARE NOW READY TO PROCEED TO CONTROL TOWER INSTRUCTIONS.

YAKIMA Landing Pad #8

FR

On trouvera dans les instructions accompagnant les pieds Control Tower de YAKIMA des avertissements importants et les limites de charge, en plus de la garantie limitée YAKIMA.

OUTIL RECOMMANDÉ:
clé Allen de 5 mm

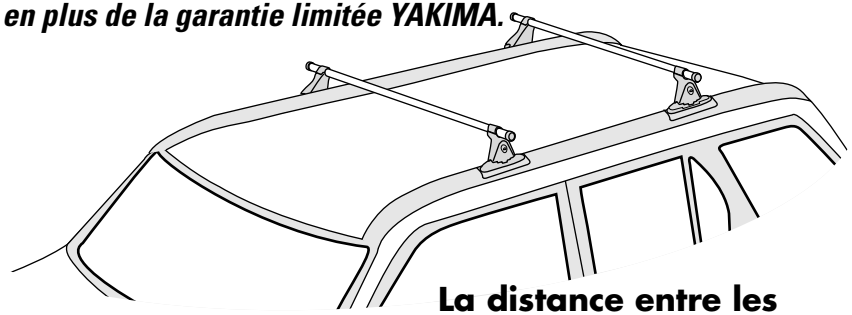

La distance entre les barres transversales est fixée à 84 cm (33 po)

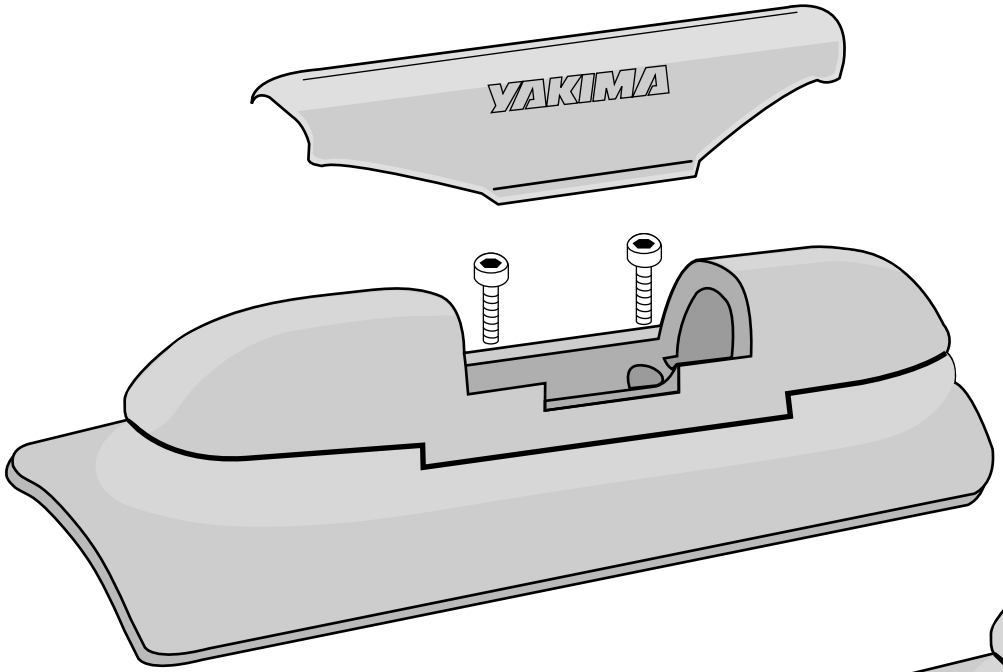

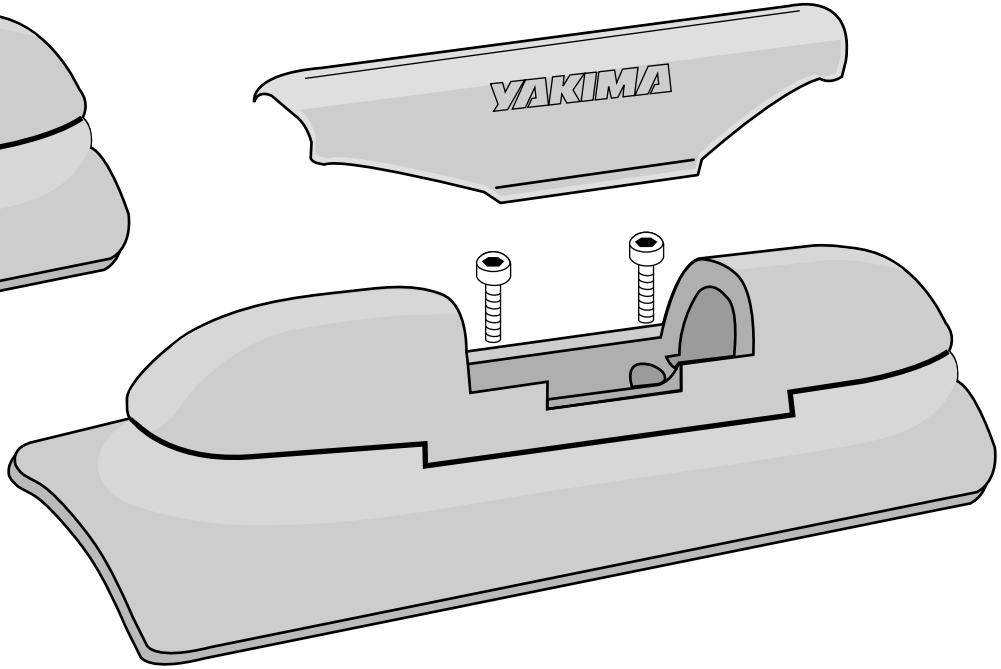

1

Si le véhicule est équipé de barres transversales d'origine, les enlever.

2 **ENLEVER LES CACHES SE TROUVANT DANS LA GARNITURE.**

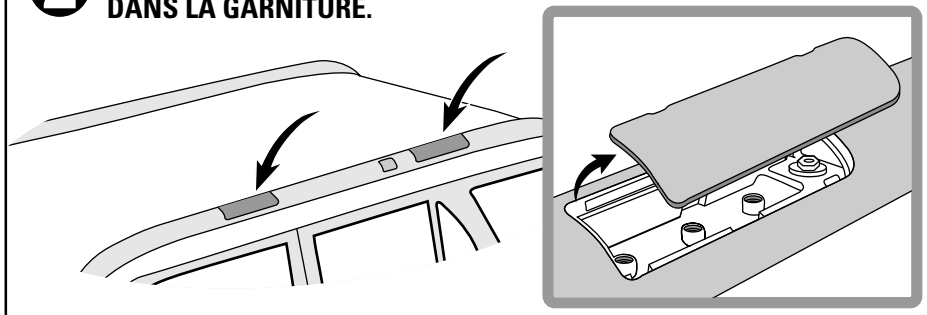

3 **Préparer les trous pour le montage en y installant les vis: les visser et les dévisser jusqu'à ce que les trous soient propres.**

Employer les deux trous les plus près de l'arrière du véhicule.

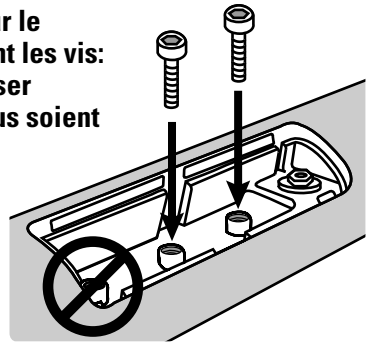

4 **Enlever le cache des patins Landing Pad.**

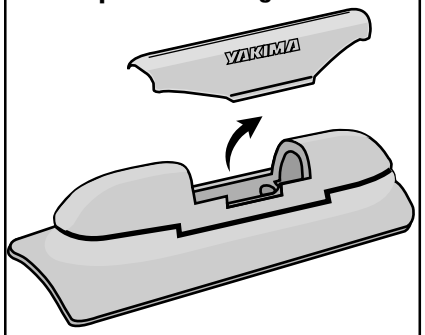

5

LUBRIFIER LES BOULONS.
Appliquer de temps à autre un lubrifiant non soluble à l'eau sur les boulons.

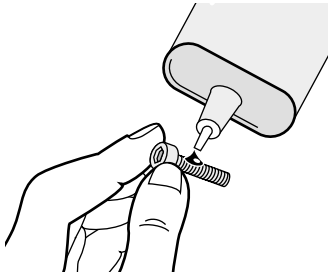

6 **Aligner les patins avec les deux trous arrière.**

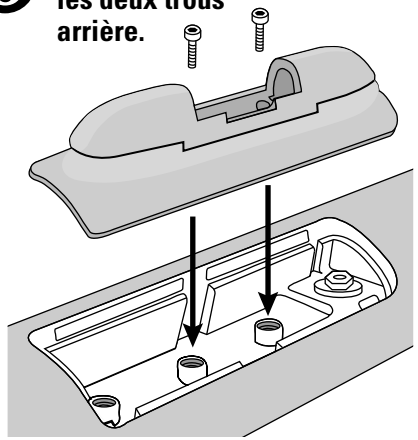

7 **Appuyer les patins fermement contre la glissière tout en serrant les vis.**
SERRER À FOND.

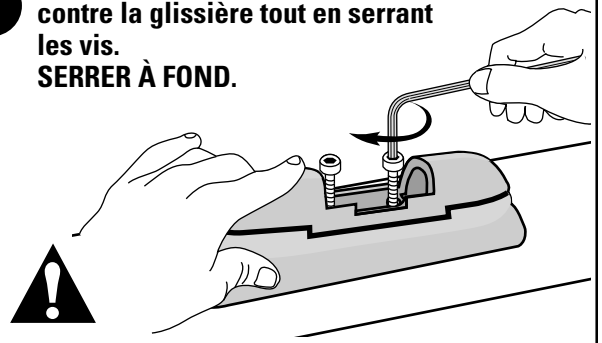

S'assurer que la base est bien parallèle à la glissière.

LIRE CES AVERTISSEMENTS!

LES DISPOSITIFS DE FIXATION PEUVENT SE DESSERRER À LA LONGUE. LES INSPECTER ET LES RESSERRER AU BESOIN, ET AVANT CHAQUE UTILISATION.

S'assurer que le montage est solide et conforme aux instructions. Si l'on n'effectue pas les vérifications de sécurité avant de prendre la route, on risque de provoquer des dommages, des blessures ou même la mort.

- **Consulter votre dépositaire ou la liste de compatibilité ("Fit List") pour connaître les limites de charge des accessoires.**
- **Ne pas dépasser la limite de charge du porte-bagages d'origine.**

Enlever le porte-bagages et les accessoires YAKIMA avant de passer dans un lave-auto automatique.

ON PEUT MAINTENANT PASSER AU MONTAGE DES PIEDS CONTROL TOWER.

YAKIMA Landing Pad #8

ES

Vea en las instrucciones para los soportes Yakima Control Towers importantes advertencias y límites de carga, así como la Garantía limitada Yakima.

HERRAMIENTAS RECOMENDADAS:
Llave Allen de 5mm

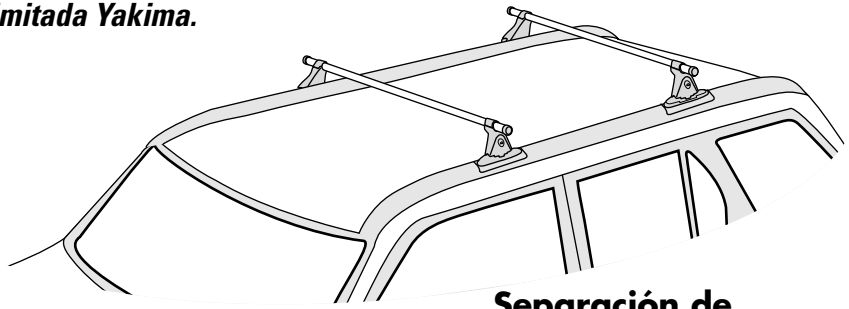

Separación de travesaños fijada a 84cm (33”)

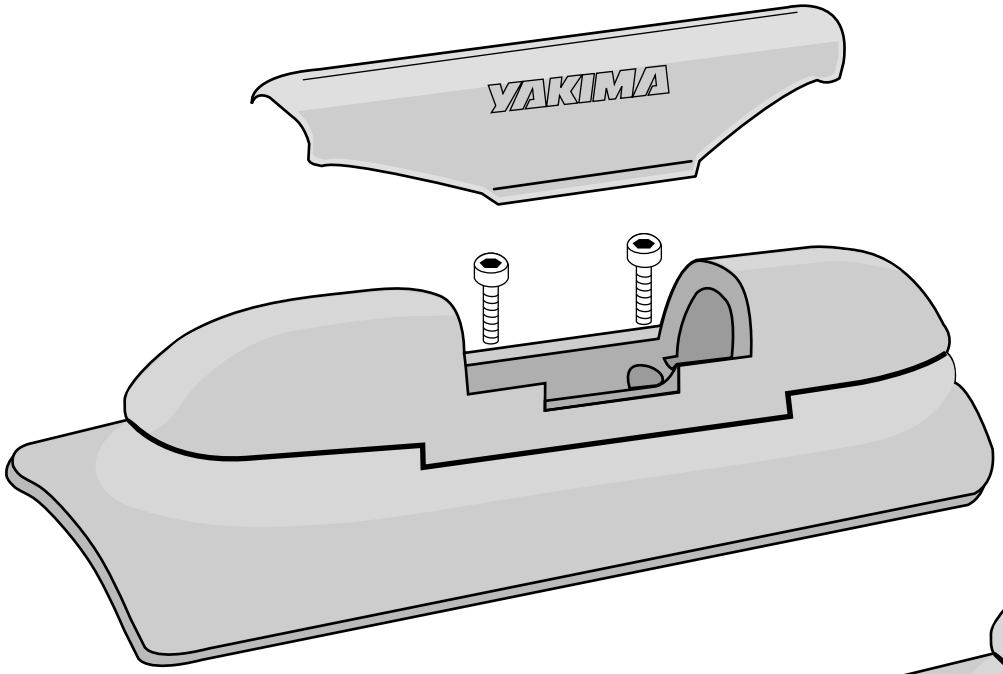

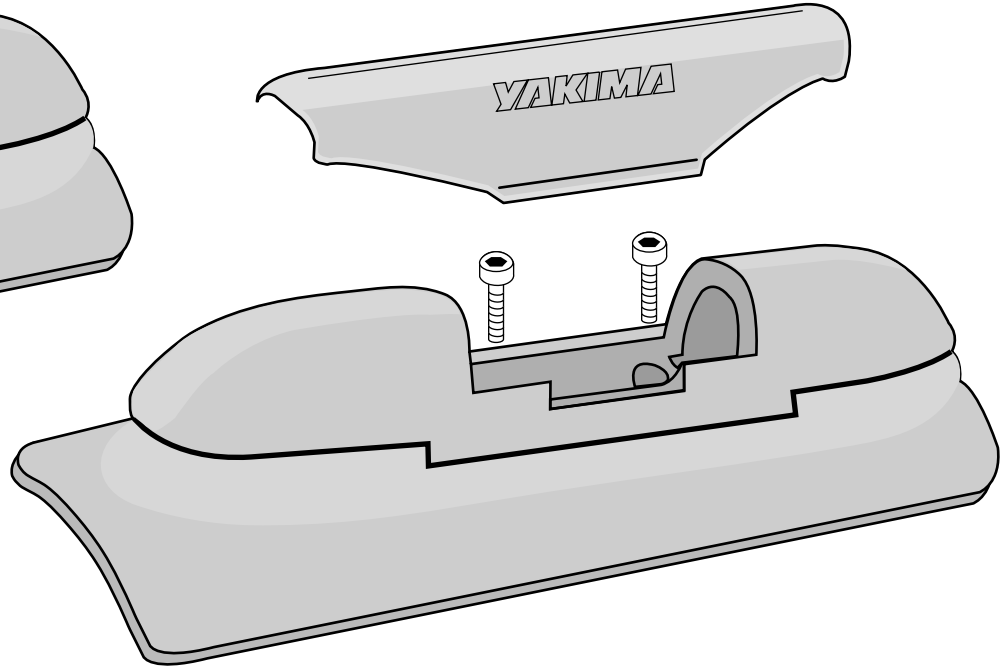

1

Si su vehículo tiene travesaños de fábrica, quítelos ahora

2 **QUITE LAS PLACAS QUE CUBREN EL REBORDE.**

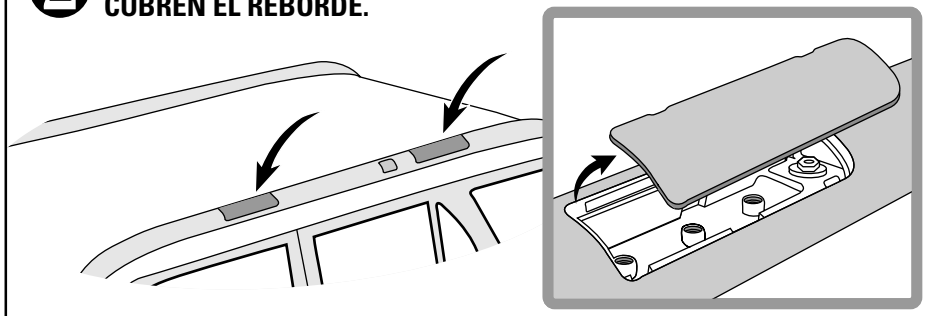

3 **Prepare los agujeros para la instalación, colocando primero los tornillos. Coloque y extraiga hasta que los agujeros están bien limpios.**

Use los dos agujeros más cercanos a la parte posterior del vehículo.

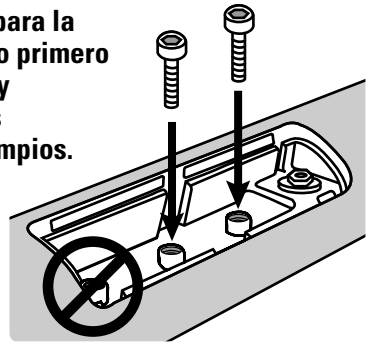

4 **Quite la cubierta de la Landing Pad.**

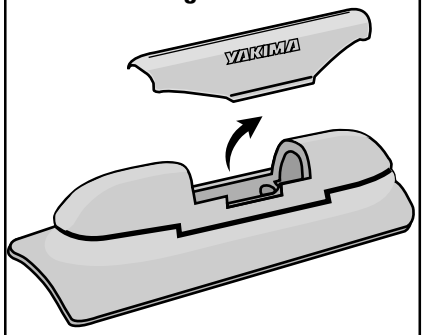

5

LUBRIQUE LOS TORNILLOS.
Aplica un lubricante insoluble en agua en tornillos.

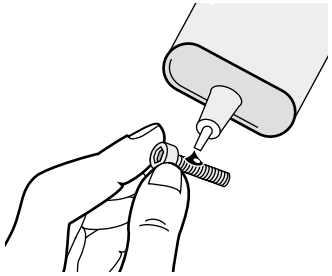

6 **Haga corresponder la base con los dos agujeros posteriores.**

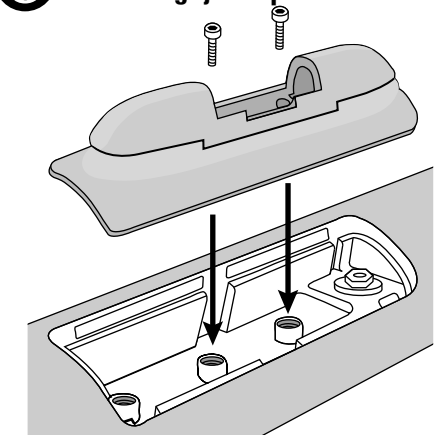

7 **Sostenga firmemente la Landing Pad contra el riel mientras ajusta.**
AJUSTE COMPLETAMENTE

Asegúrese de que la base está paralela al riel.

¡LEA ESTAS ADVERTENCIAS!

LAS UNIONES Y PIEZAS DE MONTAJE PUEDEN AFLOJARSE CON EL TIEMPO.VERIFIQUE Y AJUSTE SI ES NECESARIO, ANTES DE CADA USO.

Cerciórese de que todo el equipo está asegurado según las instrucciones. Si no verifica la seguridad antes de partir pueden producirse daños a la propiedad, heridas corporales o muerte.

- **Consulte a su concesionario local o lista de compatibilidad sobre limitaciones de carga para accesorios.**
- **No supere el peso límite de su parrilla de fábrica.**

Quite su parrilla YAKIMA y accesorios antes de entrar en lavaderos automáticos.

AHORA ESTÁ LISTO PARA AVANZAR A LAS INSTRUCCIONES DE CONTROL TOWERS.